# 第47回

# 長与町民卓球大会

**競技種目**

☆ 自治会対抗団体戦
☆ 家族戦
☆ 男子個人戦　A・B・Cクラス
☆ 女子個人戦　A・B・Cクラス

## 記録

期日　令和元年10月27日(日)

会場　長与町民体育館

主催　長与町体育協会

主管　長与町卓球協会

後援　長与町教育委員会

# 第47回長与町民剣道大会（結果）令和元・10・27・（日）

## 男子個人戦 Aクラス

| | | |
|---|---|---|
| 1位 | 翁長 大寿 | 緑ヶ丘 |
| 2位 | 田淵 勇位 | 佐敷川内 |
| 3位 | 瀬戸 拓哉 | 南田川内 |
| 3位 | 八色 遥汰 | 長与中 |

## 女子個人戦 Aクラス

| | | |
|---|---|---|
| 1位 | 白井 [illegible] | 才ニ中 |
| 2位 | 山口 れいら | 長与中 |
| 3位 | 柳原 文代 | 井手本 |
| 3位 | 豊島 明美 | 緑ヶ丘 |

## 男子個人戦 Bクラス

| | | |
|---|---|---|
| 1位 | 内田 樹 | 長与中 |
| 2位 | 山本 拓夢 | 〃 |
| 3位 | 松井 侑太 | 〃 |
| 3位 | 後藤 司 | 〃 |

## 女子個人戦 Bクラス

| | | |
|---|---|---|
| 1位 | 佐々木 美緒 | 長与中 |
| 2位 | 山道 留奈 | 才ニ中 |
| 3位 | 山越 由依 | 池山 |
| 3位 | 原山 京風 | 長与中 |

## 男子個人戦 Cクラス

| | | |
|---|---|---|
| 1位 | 山本 瑛太 | 北小 |
| 2位 | 浜崎 翔 | 南小 |
| 3位 | 松村 蓮 | 洗切小 |
| 3位 | 原田 侍 | 長与小 |

## 女子個人戦 Cクラス

| | | |
|---|---|---|
| 1位 | 徳永 範子 | 南田川内 |
| 2位 | 永山 はづき | 高田小 |
| 3位 | 山本 梨生 | 北小 |
| 3位 | 山崎 ゆき琳 | 南小 |

## 家族戦

| | | |
|---|---|---|
| 1位 | 山底父娘 | 東高田 |
| 2位 | 田中兄弟 | 道の尾 |
| 3位 | 小林夫婦 | 高田越 |
| 3位 | 岩永父娘 | 佐敷川内 |

## 自治会対抗団体戦

| | | |
|---|---|---|
| 1位 | 佐敷川内 | |
| 2位 | 道の尾 | |
| 3位 | 東高田 | |
| 〃 | NT西A | |

## 敢闘賞

| | | |
|---|---|---|
| 2位グループ | 辻 後 | |
| 3,4位グループ | NT中央 | |
| | | |
| | | |

# 自治会対抗戦

1パート

| 1～4コート | 佐敷川内 | 辻後 | 緑ヶ丘B | NT西B | 勝敗 | 順位 |
|---|---|---|---|---|---|---|
| 1 佐敷川内 | | 2-0 | 2-0 | 2-0 | 3-0 | 1 |
| 2 辻後 | 0-2 | | 2-0 | 2-0 | 2-1 | 2 |
| 3 緑ヶ丘B | 0-2 | 0-2 | | 2-1 | 1-2 | 3 |
| 4 NT西B | 0-2 | 0-2 | 1-2 | | 0-3 | 4 |

| | 選手名 | | | | | | | |
|---|---|---|---|---|---|---|---|---|
| 1 佐敷川内 | 岩永修 | 田淵 | 冨士岡 | 中野 | 岩永真 | 岩永菜 | | |
| 2 辻後 | 吉村 | 野上 | 松本 | 田中 | 森元 | (白井) | | |
| 3 緑ヶ丘B | 内田 | 平山 | 橋本悠 | 橋本佳 | 中尾 | 豊島菜 | | |
| 4 NT西B | 小野村 | 松村祐 | 廣岩照 | 松村蓮 | 森み | 廣岩京 | | |

2パート

| 5・6コート | 東高田 | 丸田谷 | 北陽台 | 勝敗 | 順位 |
|---|---|---|---|---|---|
| 1 東高田 | | 2-0 | 2-1 | 2-0 | 1 |
| 2 丸田谷 | 0-2 | | 2-0 | 1-1 | 2 |
| 3 北陽台 | 1-2 | 0-2 | | 0-2 | 3 |

| | 選手名 | | | | | | | |
|---|---|---|---|---|---|---|---|---|
| 1 東高田 | 山鹿泰 | 吉永 | (前田) | 吉田 | 山鹿泰 | 山鹿真 | | |
| 2 丸田谷 | 久米栄 | 森本 | 町原 | 長岡 | 鈴木 | 久米貴 | (早田) | |
| 3 北陽台 | 大久保靖 | 相川 | 飯田 | 衣川 | 島本咲 | 田端 | | |

3パート

| 7・8コート | NT東 | 池山A | 南陽台 | 勝敗 | 順位 |
|---|---|---|---|---|---|
| 1 NT東 | | 1-2 | 2-0 | 1-1 | 2 |
| 2 池山A | 2-1 | | 2-0 | 2-0 | 1 |
| 3 南陽台 | 0-2 | 0-2 | | 0-2 | 3 |

| | 選手名 | | | | | | | |
|---|---|---|---|---|---|---|---|---|
| 1 NT東 | 村田 | 浦川壽 | 吉村 | 田口 | 平野 | 浦川末 | | |
| 2 池山A | 谷口 | 山口 | 山越一 | 才木 | 田尻 | 山越由 | | |
| 3 南陽台 | 西野 | 長浦 | 二石 | 久留 | 丸石 | (原山) | | |

4パート

| 9・10コート | 岡中央 | NT中央 | ST北 | 勝敗 | 順位 |
|---|---|---|---|---|---|
| 1 岡中央 | | 2-0 | 1-2 | 1-1 | 1 1/2 |
| 2 NT中央 | 0-2 | | 2-1 | 1-1 | 3 2/3 |
| 3 ST北 | 2-1 | 1-2 | | 1-1 | 2 3/3 |

| | 選手名 | | | | | | | |
|---|---|---|---|---|---|---|---|---|
| 1 岡中央 | 八色遥 | 八色海 | 山澤 | 森 | 山口 | (西村) | | |
| 2 NT中央 | 粒崎 | 横田年 | (内田樹) | 横田希 | (松浦) | (鎌田) | | |
| 3 ST北 | 濵 | 橋口 | 林 | 萩岡 | (長岡) | ~~(田中)~~ 山道 | | |

5パート

| 11・12コート | ＮＴ西Ａ | 百合野 | 嬉里谷 | 勝敗 | 順位 |
|---|---|---|---|---|---|
| 1 ＮＴ西Ａ | | 2-1 | 2-0 | 2-0 | 1 |
| 2 百合野 | 1-2 | | 2-1 | 1-1 | 2 |
| 3 嬉里谷 | 0-2 | 1-2 | | 0-2 | 3 |

| | 選手名 | | | | | | | |
|---|---|---|---|---|---|---|---|---|
| 1 ＮＴ西Ａ | 森 | 廣岩秀 | 廣岩大 | 流川 | 立石 | 三根 | | |
| 2 百合野 | 堀川 | 松田 | 野中 | 本村 | 狩野 | 藤崎 | | |
| 3 嬉里谷 | 後藤司 | 吉川 | （岩下） | 後藤渚 | （山口） | （落水） | | |

6パート

| 13・14コート | 緑ヶ丘Ａ | 高田越 | 南田川内 | 勝敗 | 順位 |
|---|---|---|---|---|---|
| 1 緑ヶ丘Ａ | | 2-1 | 2-1 | 2-0 | 1 |
| 2 高田越 | 1-2 | | 2-0 | 1-1 | 2 |
| 3 南田川内 | 1-2 | 0-2 | | 0-2 | 3 |

| | 選手名 | | | | | | | |
|---|---|---|---|---|---|---|---|---|
| 1 緑ヶ丘Ａ | 翁長 | 堀江信 | 川脇 | 徳吉弘 | 豊島 | 堀江優 | 徳吉寧 | |
| 2 高田越 | 浅井 | 永山一 | 永山健 | 森 | 小林 | 伊藤明 | 伊藤沙 | 永山は |
| 3 南田川内 | 髙江 | 徳永増 | 宮本 | 瀬戸 | 川脇 | 坂本 | 中島 | 徳永範 |

7パート

| 17～20コート | 道の尾 | 井手本 | まなび野東 | 池山B | 勝敗 | 順位 |
|---|---|---|---|---|---|---|
| 1 道の尾 | | 2-1 | 2-0 | 2-1 | 3-0 | 1 |
| 2 井手本 | 1-2 | | 2-0 | 2-1 | 2-1 | 2 |
| 3 まなび野東 | 0-2 | 0-2 | | 1-2 | 0-3 | 4 |
| 4 池山Ｂ | 1-2 | 1-2 | 2-1 | | 1-2 | 3 |

| | 選手名 | | | | | | | |
|---|---|---|---|---|---|---|---|---|
| 1 道の尾 | 田中翔 | 田中竜 | （松尾） | 田中麗 | 田中紅 | 菅藤 | | |
| 2 井手本 | 柳原健 | 松田 | （松井） | 柳原文 | （佐々木） | （瀬川） | | |
| 3 まなび野東 | 船橋 | 里中秀 | 北條美 | 里中広 | 北條奈 | 境 | | |
| 4 池山Ｂ | （本田） | （榮木） | （柿田） | 石井雅 | 石井陽 | 鑪 | | |

# 決勝トーナメント

## 【1位グループ 】

1−1 佐敷川内
2−1 東高田
3−1 池山A
4−1 岡中央
5−1 NT西A
6−1 緑ヶ丘A
7−1 道の尾

| | | |
|---|---|---|
| 優　勝 | 佐敷川内 | 自治会 |
| 準優勝 | 道の尾 | 自治会 |
| 3　位 | 東高田 | 自治会 |
| 3　位 | NT西A | 自治会 |

## 【2位グループ 】

1−2 辻後
2−2 丸田谷
3−2 NT東
4−2 NT北
5−2 百合野
6−2 高田越
7−2 井手本

## 【3位グループ 】

1−3 緑ヶ丘B
7−4 すなび野東
2−3 北陽台
3−3 南陽台
4−3 NT中央
5−3 嘉里谷
6−3 南田川内
1−4 NT西B
7−3 池山B

# 家族戦
## （21～24コート）

1パート

| | 山鹿父娘 | 久米夫婦 | 永山父子 | 徳吉父子 | 勝　敗 | 順位 |
|---|---|---|---|---|---|---|
| 1 山鹿父娘（東高田） | | 3-0 | 3-0 | 3-0 | 3-0 | 1 |
| 2 久米夫婦（丸田谷） | 0-3 | | 1-3 | 3-0 | 1-2 | 3 |
| 3 永山父子（高田越） | 0-3 | 3-1 | | 3-0 | 2-1 | 2 |
| 4 徳吉父子（緑ヶ丘） | 0-3 | 0-3 | 0-3 | | 0-3 | 4 |

2パート

| | 小林夫婦 | 長岡父娘 | 廣岩母子 | 田中兄弟 | 勝　敗 | 順位 |
|---|---|---|---|---|---|---|
| 1 小林夫婦（高田越） | | 3-0 | - | 3-0 | 2-0 | 1 |
| 2 長岡父娘（丸田谷） | 0-3 | | - | 3-0 | 1-1 | 2 |
| ~~3 廣岩母子（NT西）~~ | - | - | | - | - | — |
| 4 里中夫婦（まなび野東） | 0-3 | 0-3 | - | | 0-2 | 3 |

3パート

| | 田中兄弟 | 廣岩父子 | 伊藤母娘 | 勝　敗 | 順位 |
|---|---|---|---|---|---|
| 1 田中兄弟（道の尾） | | 3-0 | 3-0 | 2-0 | 1 |
| 2 廣岩父子（NT西） | 0-3 | | 3-1 | 1-1 | 2 |
| 3 伊藤母娘（高田越） | 0-3 | 1-3 | | 0-2 | 3 |

4パート

| | 岩永父娘 | 田中姉妹 | 野崎母娘 | 勝　敗 | 順位 |
|---|---|---|---|---|---|
| 1 岩永父娘（佐敷川内） | | 3-0 | 3-0 | 2-0 | 1 |
| 2 田中姉妹（道の尾） | 0-3 | | 3-0 | 1-1 | 2 |
| 3 野崎母娘（緑ヶ丘） | 0-3 | 0-3 | | 0-2 | 3 |

## 決勝トーナメント

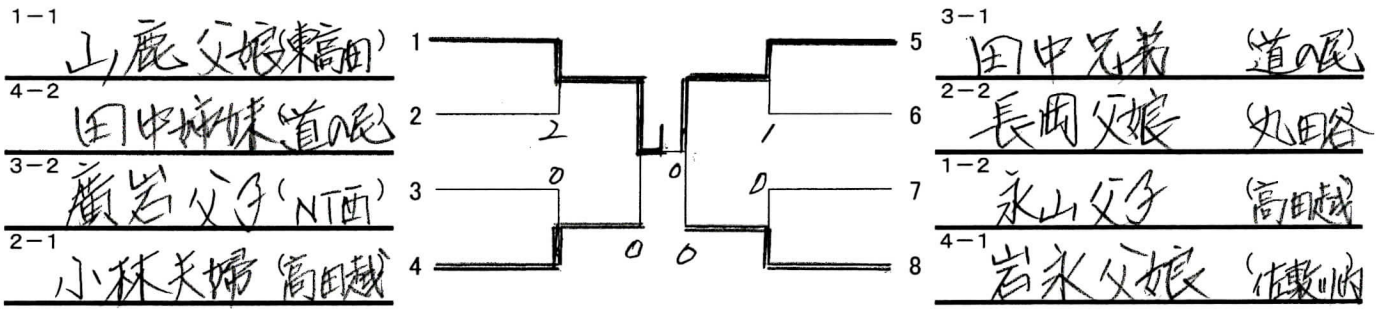


優　勝　山鹿父娘（東高田）

準優勝　田中兄弟（道の尾）

3　位　小林夫婦（高田越）

3　位　岩永父娘（佐敷川内）

# 男子個人戦Aクラス

（1～6コート）

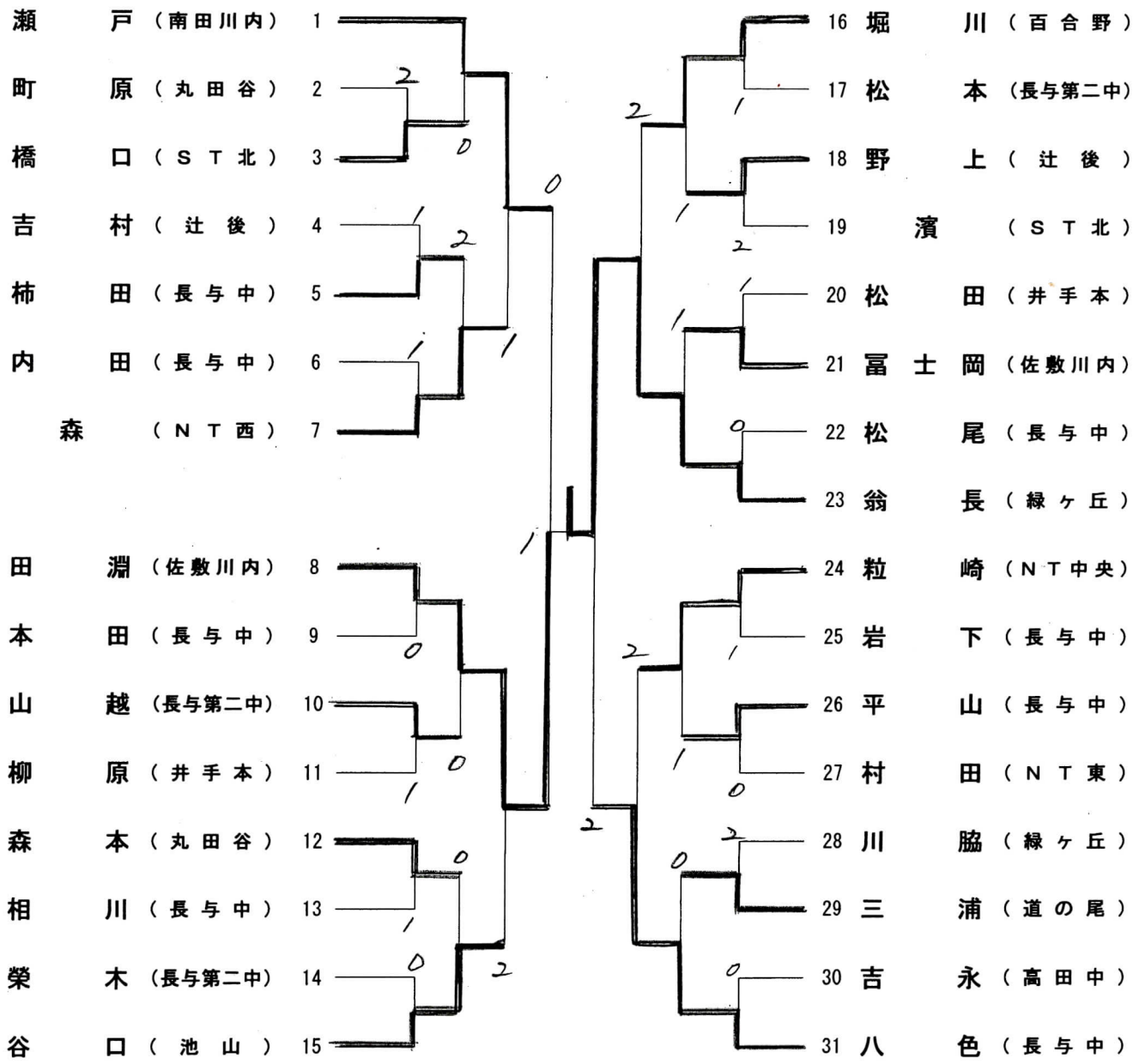


優　勝　翁長 大寿（緑ヶ丘）

準優勝　田淵 勇伍（佐敷川内）

3　位　八色 遥斗（長与中）

3　位　瀬戸 拓哉（南田川内）

# 男子個人戦Bクラス

（7～8コート）

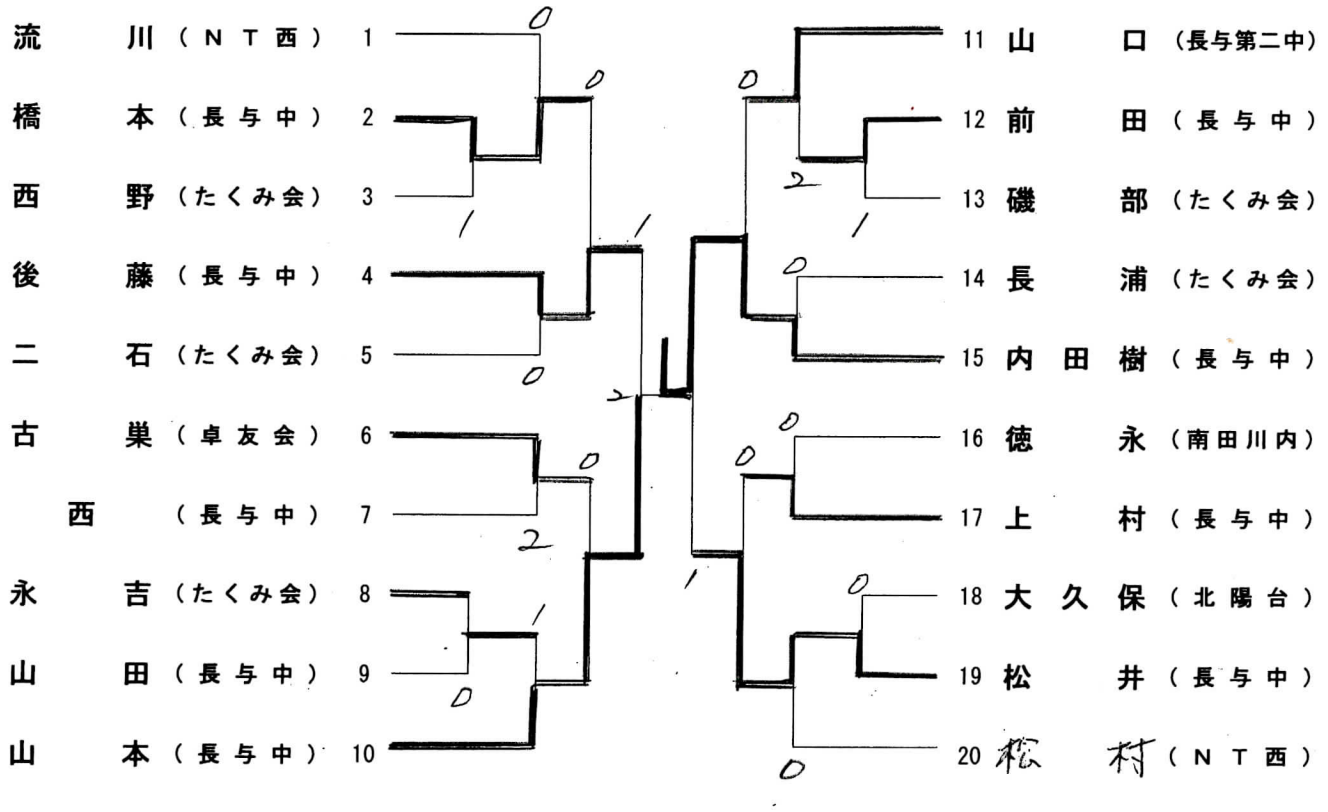


優　勝　内田樹（長与中）

準優勝　山本拓夢（〃）

3　位　松井侑太（〃）

3　位　後藤司（〃）

# 男子個人戦Cクラス

（9～14コート）

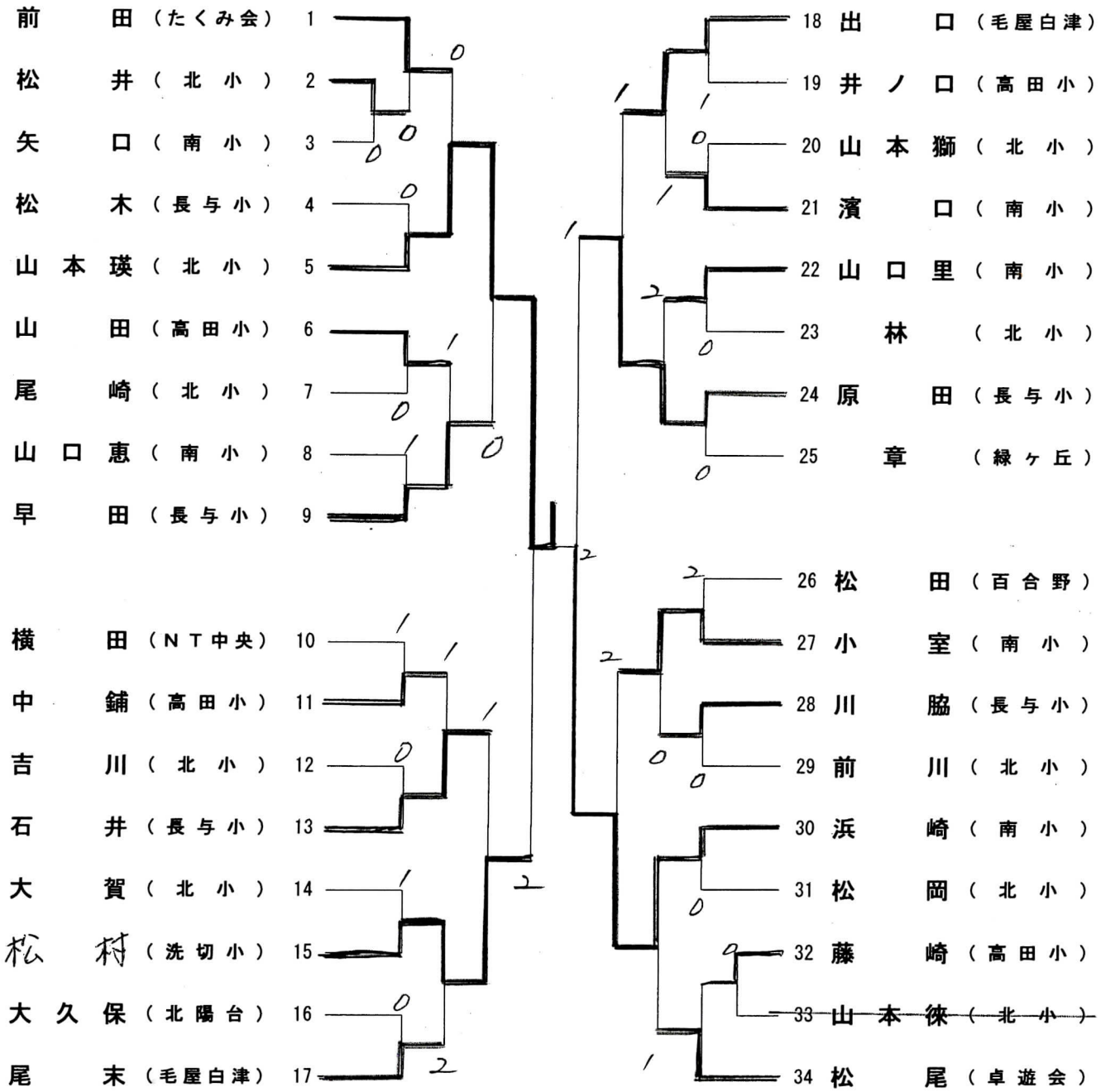


優　勝　山本 瑛太（北小）

準優勝　浜崎 翔（南小）

3　位　松村 蓮（洗切小）

3　位　原田 侍（長与小）

# 女子個人戦Aクラス

（15～16コート）

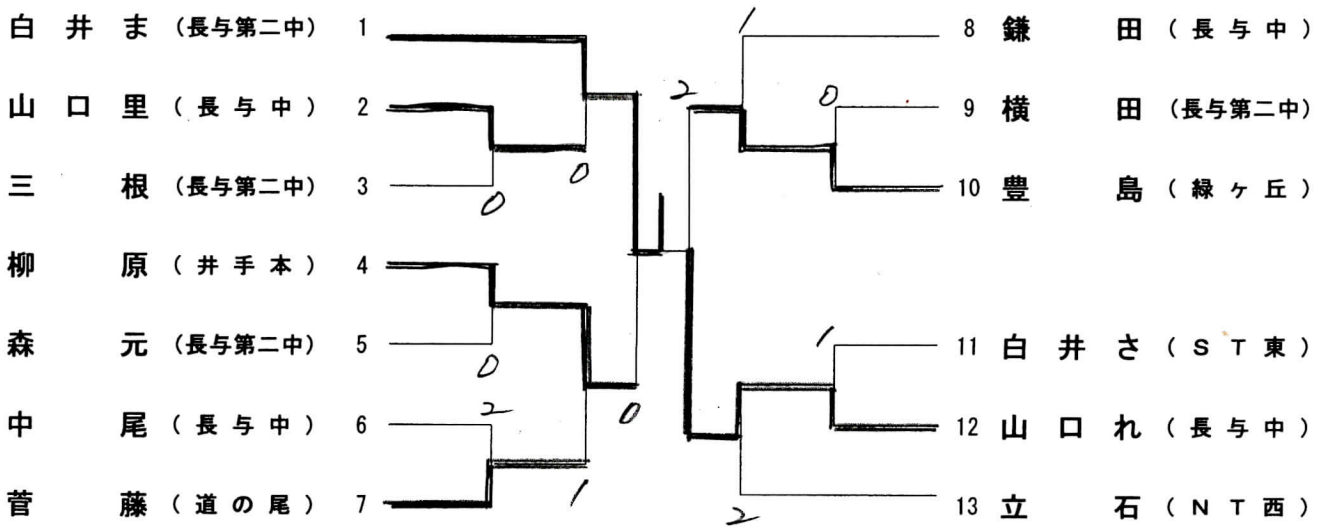


優勝　白井　まな（第二中）

準優勝　山口　れいら（長与中）

3位　柳原　文代（井手本）

3位　豊島　明美（緑ヶ丘）

# 女子個人戦Bクラス

（１７～１８コート）

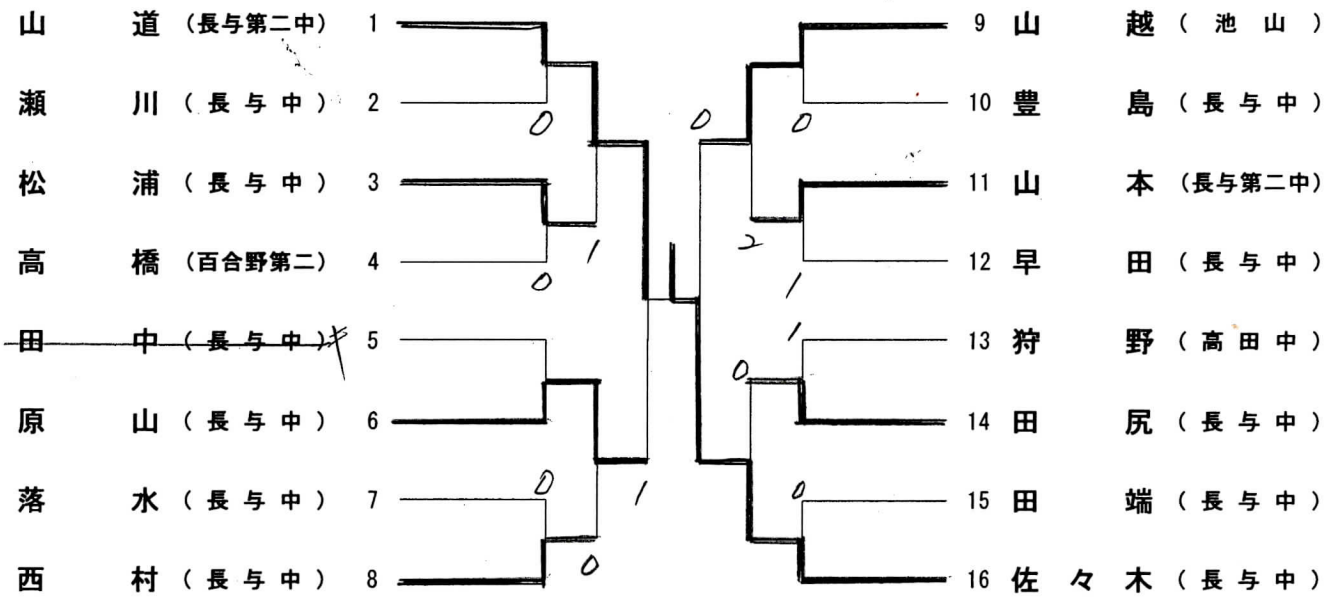


優　勝　佐々木 美緒（長与中）

準優勝　山道 留奈（第二中）

3　位　山越 由依（池山）

3　位　原山 京風（長与中）

# 女子個人戦Cクラス

（１９～２０コート）

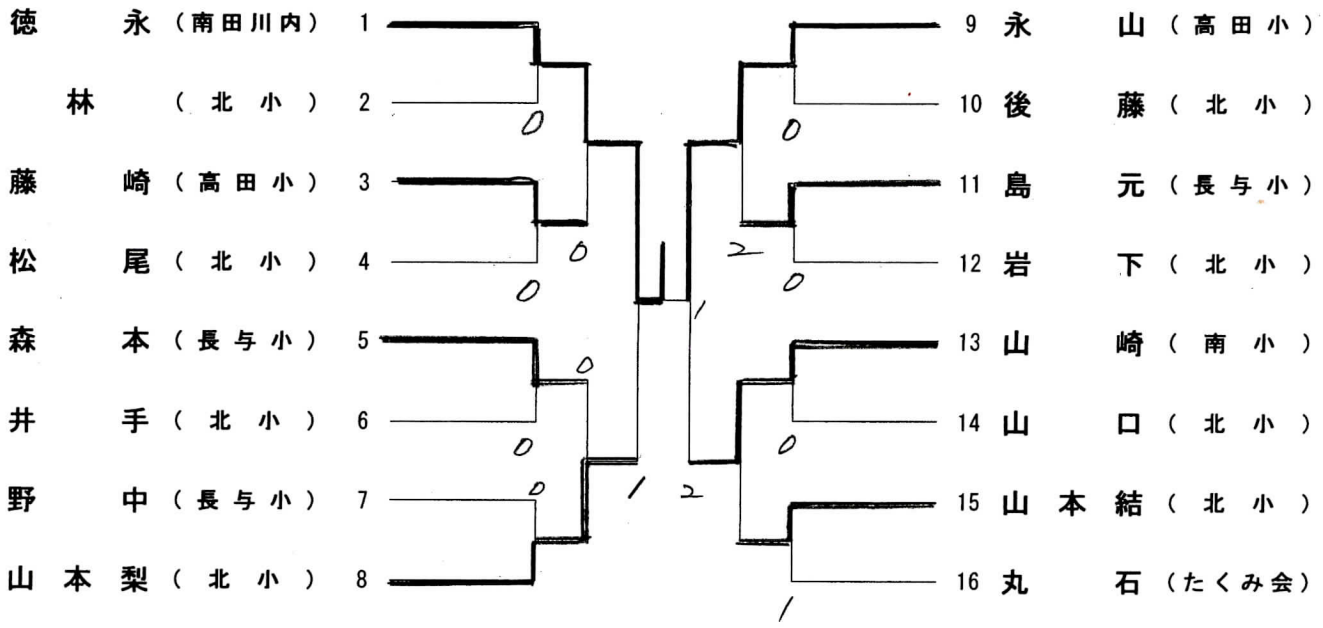


優勝　徳永 範子（南田川内）

準優勝　永山 ほづき（高田小）

3位　山本 梨生（北小）

3位　山崎 ゆき恭（南小）