Aトーナメント　（長与小）

審判→第1試合は，第2試合の2チーム、
第2試合は第1試合の2チームでお願いします。
第3試合は前の試合の敗者チームでお願いします。
決勝戦は，準決勝敗者の2チームでお願いします。

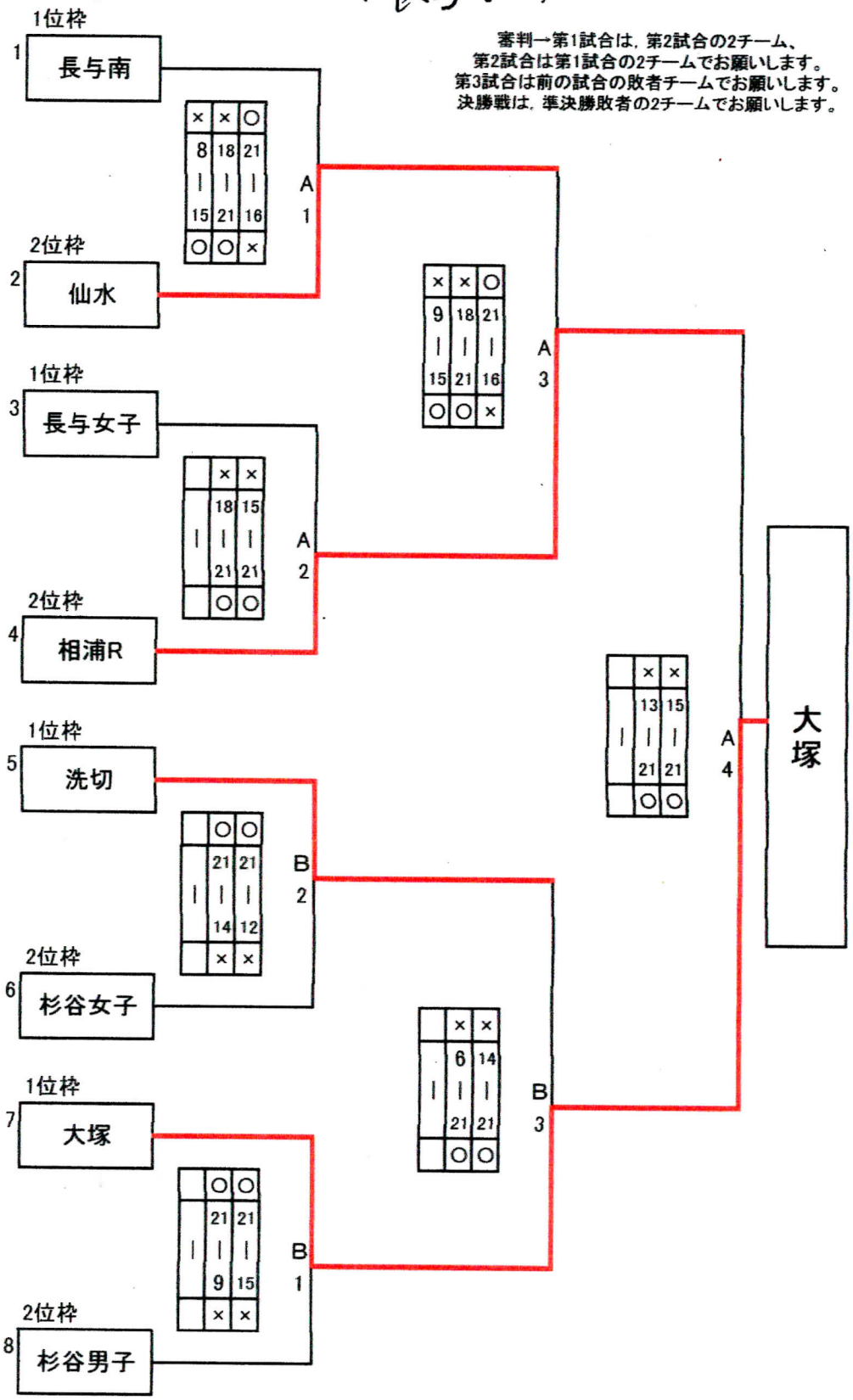

Aパート最終順位

優勝	大塚	準優勝	相浦R	3位	仙水	洗切

Bトーナメント　　（ 長与南小 ）

審判→第1試合は，第2試合の2チーム、
第2試合は第1試合の2チームでお願いします。
第3試合は前の試合の敗者チームでお願いします。
決勝戦は，準決勝敗者の2チームでお願いします。

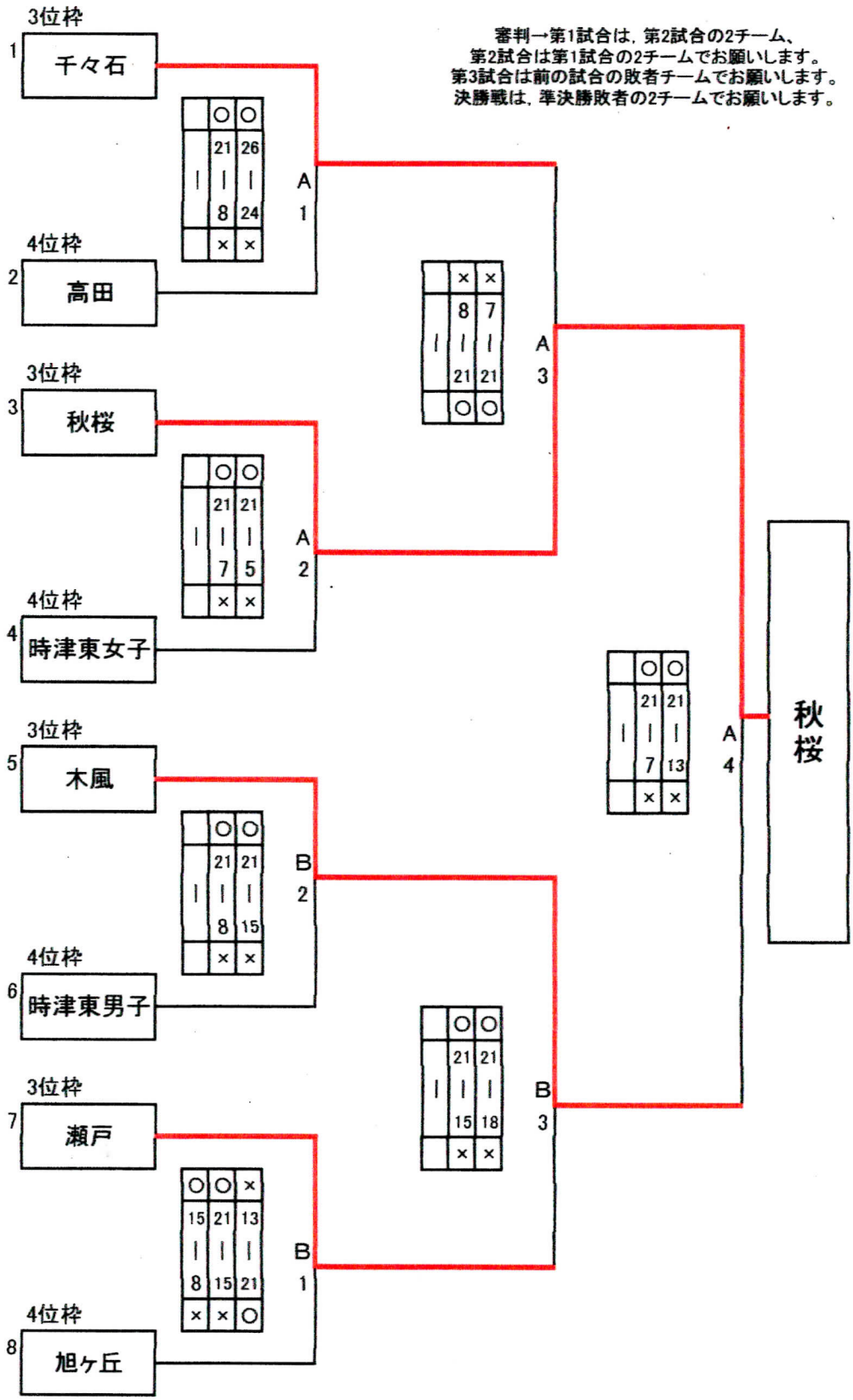

Bパート最終順位

優勝	秋桜	準優勝	木風	3位	千々石	瀬戸

予選リーグ　　会場（　長与小　）

Aパート

〔予選は1セットマッチ〕　（　Aコート　ステージ側　）

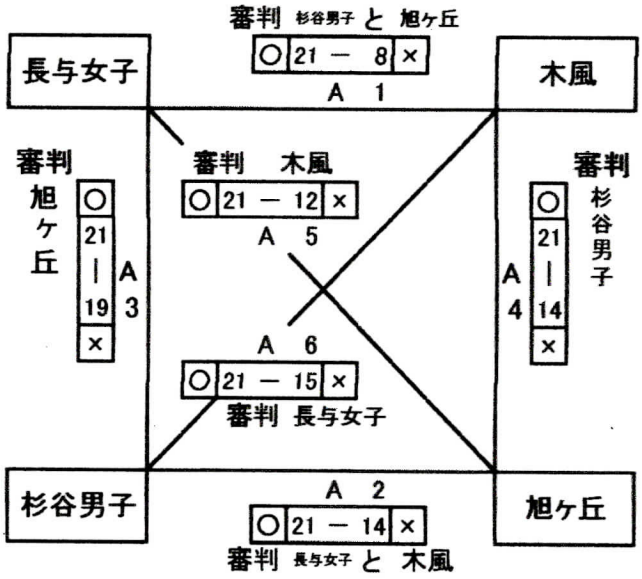

		勝	負	勝率	得点	失点	ポイント率	順位
1	長与女子	3	0	1.000	63	39	0.618	1
2	木風	1	2	0.333	44	56	0.440	3
3	杉谷男子	2	1	0.667	61	50	0.550	2
4	旭ヶ丘	0	3	0.000	40	63	0.388	4

順位決定

① 勝率　② 直接対決　③ ポイント率

予選順位	A1位　長与女子	A2位　杉谷男子	A3位　木風	A4位　旭ヶ丘
	長与小へ		長与南小へ	

Bパート

〔予選は1セットマッチ〕　（　Bコート　入口側　）

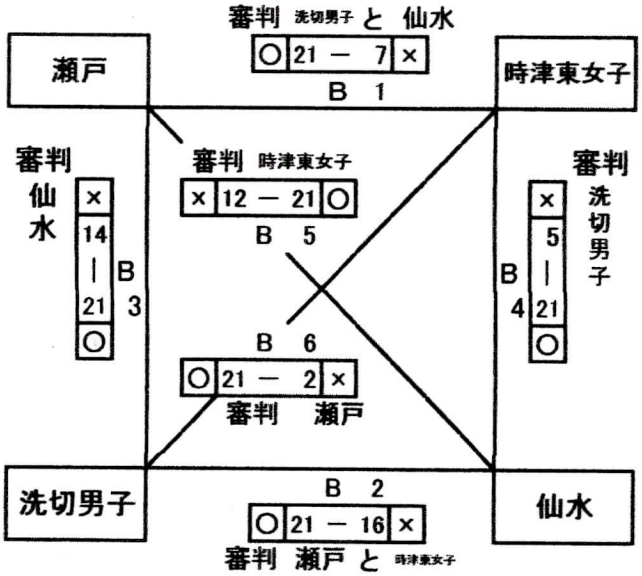

		勝	負	勝率	得点	失点	ポイント率	順位
1	瀬戸	1	2	0.333	47	49	0.490	3
2	時津東女子	0	3	0.000	14	63	0.182	4
3	洗切男子	3	0	1.000	63	32	0.663	1
4	仙水	2	1	0.667	58	38	0.604	2

順位決定

① 勝率　② 直接対決　③ ポイント率

予選順位	B1位　洗切男子	B2位　仙水	B3位　瀬戸	B4位　時津東女子
	長与小へ		長与南小へ	

予選リーグ　　会場（ 長与南小 ）

Cパート

〔予選は1セットマッチ〕　（　Aコート ステージ側　）

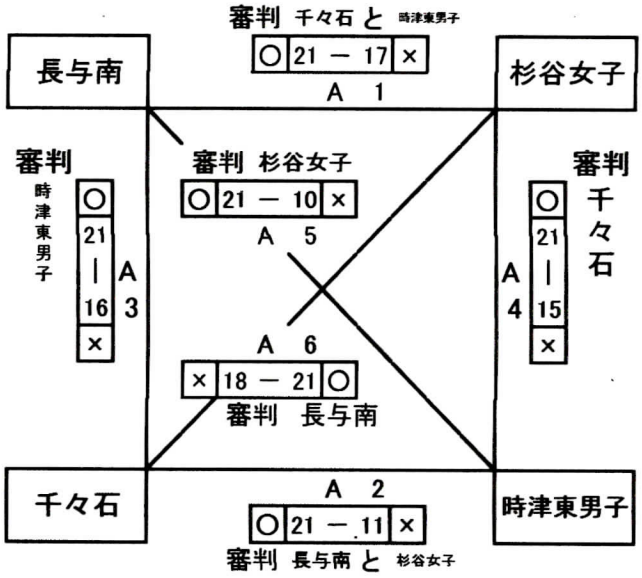

		勝	負	勝率	得点	失点	ポイント率	順位
1	長与南	3	0	1.000	63	43	0.594	1
2	杉谷女子	2	1	0.667	59	54	0.522	2
3	千々石	1	2	0.333	55	53	0.509	3
4	時津東男子	0	3	0.000	36	63	0.364	4

順位決定

① 勝率　② 直接対決　③ ポイント率

予選順位	C1位 長与南	C2位 杉谷女子	C3位 千々石	C4位 時津東男子
	長与小へ		長与南小へ	

Dパート

〔予選は1セットマッチ〕　（　Bコート 運動場側　）

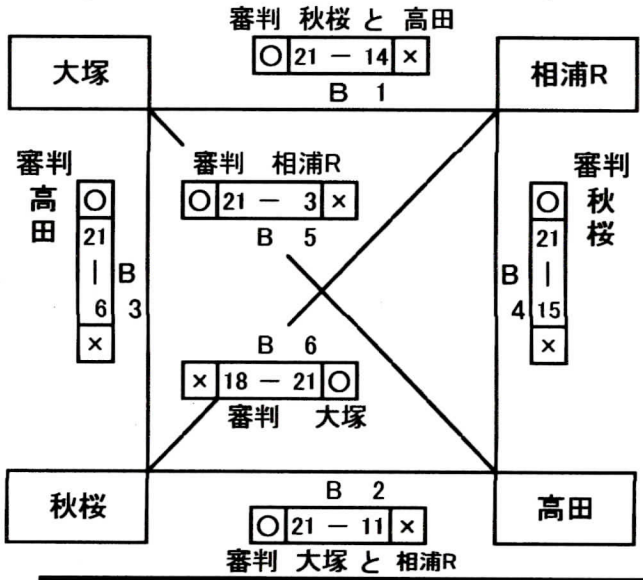

		勝	負	勝率	得点	失点	ポイント率	順位
1	大塚	3	0	1.000	63	23	0.733	1
2	相浦R	2	1	0.667	56	54	0.509	2
3	秋桜	1	2	0.333	45	53	0.459	3
4	高田	0	3	0.000	29	63	0.315	4

順位決定

① 勝率　② 直接対決　③ ポイント率

予選順位	D1位 大塚	D2位 相浦R	D3位 秋桜	D4位 高田
	長与小へ		長与南小へ	